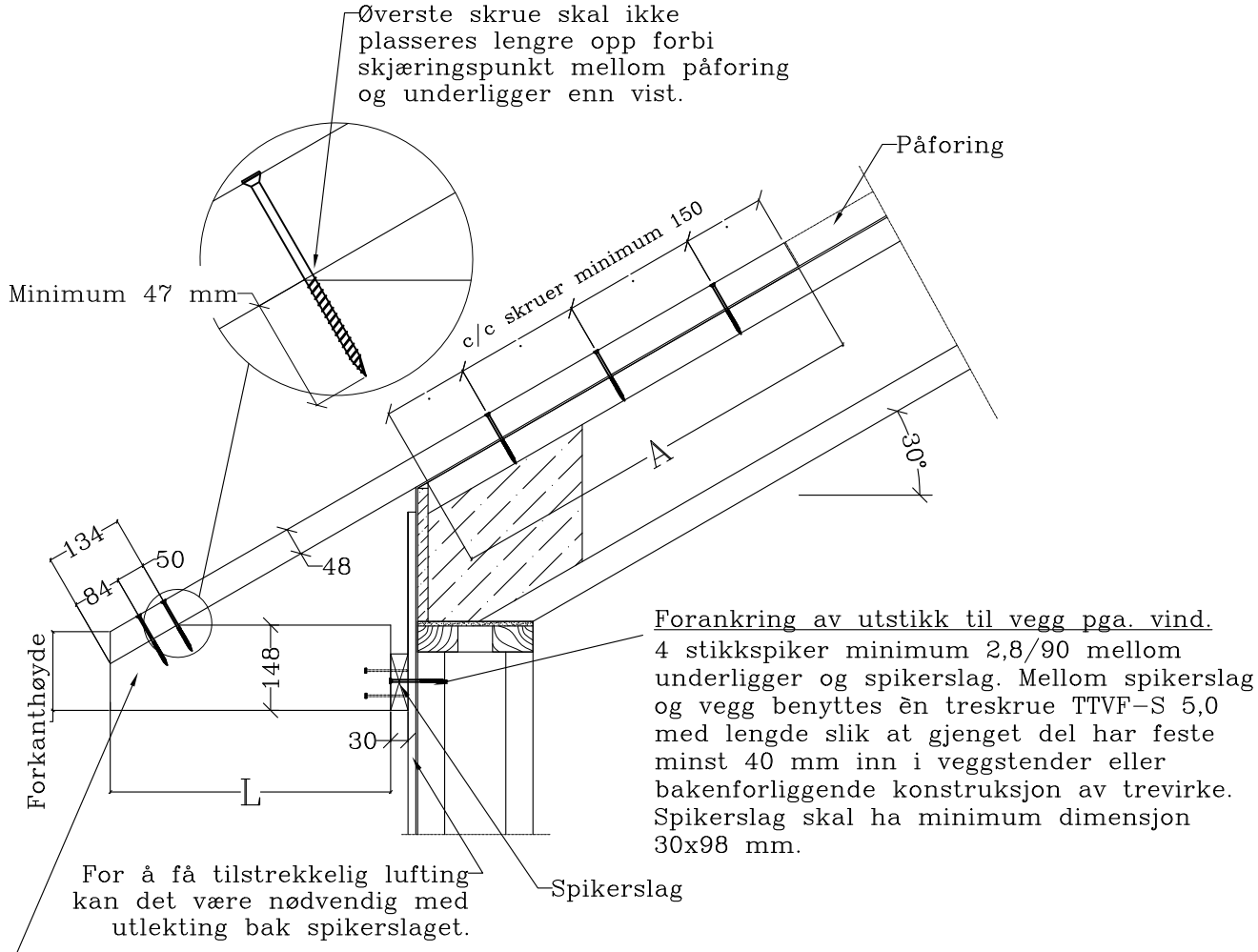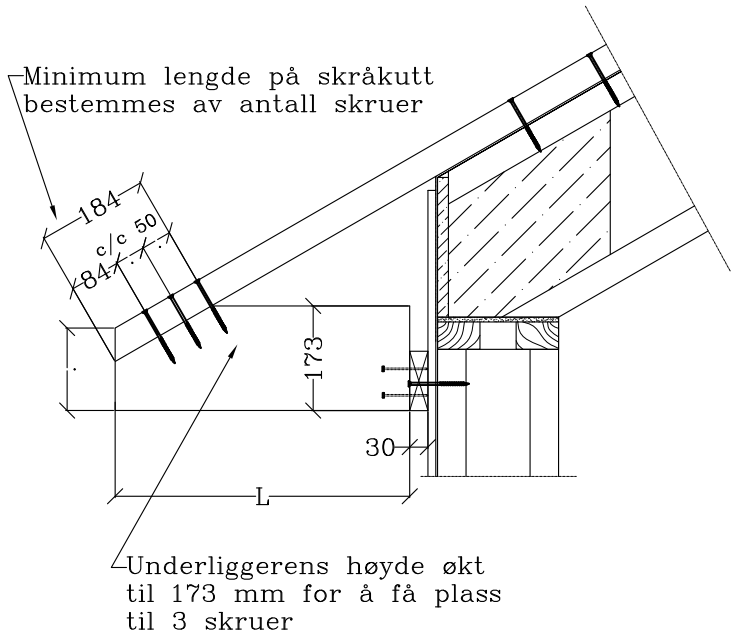BYGGMA	Masonite-bjelken	Byggdetaljer	
8607 Mo i Rana	Tak	Dato 29.03.11	Sign. AJW
Tlf. 62 42 82 00	Løse utstikk med skruer, del 1	Nr. T03-311